Oznaczenie	DZ.A.01		DZ.A.02		DZ.A.03		DZ.A.04		DZ.A.05	
Schemat	Uwaga: Drzwi **DZ.A.01** - drzwi do wymiany w części istniejącej w budynku C - należy zdemontować drzwi istniejące i dostosować szerokość otworu. 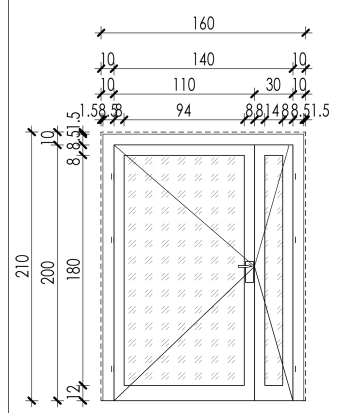		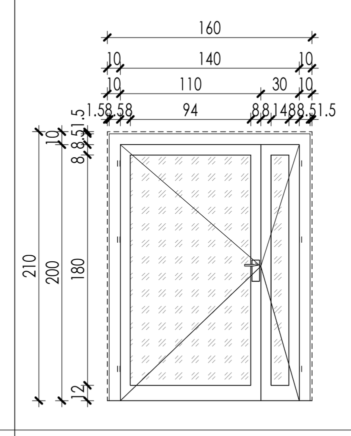		Uwaga: Drzwi **DZ.A.03** - drzwi do wymiany w części istniejącej w budynku B - należy zdemontować drzwi istniejące i dostosować szerokość otworu. 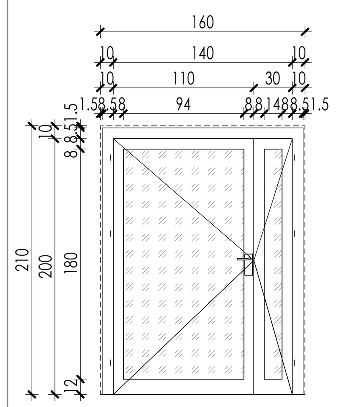		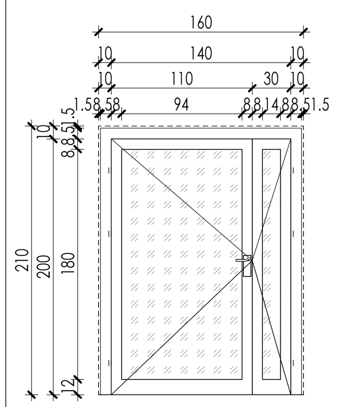		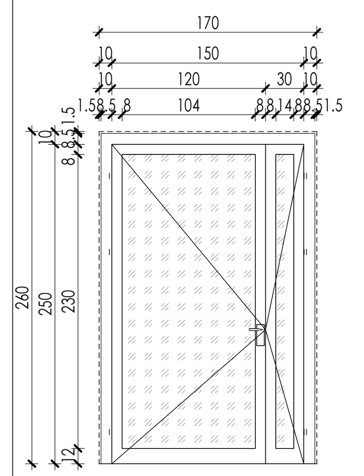	
Nazwa	Drzwi zewnętrzne dwuskrzydłowe aluminiowe przeszklone 140(110+30)x200		Drzwi zewnętrzne dwuskrzydłowe aluminiowe przeszklone KD 140(110+30)x200		Drzwi zewnętrzne dwuskrzydłowe aluminiowe przeszklone KD EI60 140(110+30)x200		Drzwi zewnętrzne dwuskrzydłowe aluminiowe przeszklone KD EI60 140(110+30)x200		Drzwi zewnętrzne dwuskrzydłowe aluminiowe przeszklone KD 150(120+30)x250	
Wysokość przejścia	200.0		200.0		200.0		200.0		250.0	
Szerokość przejścia	140.0		140.0		140.0		140.0		150.0	
Szerokość przejścia - skrzydło czynne	110.0		110.0		110.0		110.0		120.0	
Szerokość przejścia - skrzydło bierne	30.0		30.0		30.0		30.0		30.0	
Wysokość otworu	210.0		210.0		210.0		210.0		260.0	
Szerokość otworu	160.0		160.0		160.0		160.0		170.0	
Odporność ogniowa	-		-		EI60		EI60		-	
Ilość (L/P)	L	P	L	P	L	P	L	P	L	P
B2	0	0	0	0	0	0	0	0	0	0
B1	1	0	1	0	0	1	1	0	0	0
00	0	0	0	0	0	0	0	0	1	0
D1	0	0	0	0	0	0	0	0	0	0
Razem	1	0	1	0	0	1	1	0	1	0
Razem (L + P)	1		1		1		1		1	

Oznaczenie	DZ.P.01		DZ.P.02		DZ.S.01		DZ.S.02		DZ.S.03		DZ.S.04		DZ.S.05		DZ.S.06	
Schemat	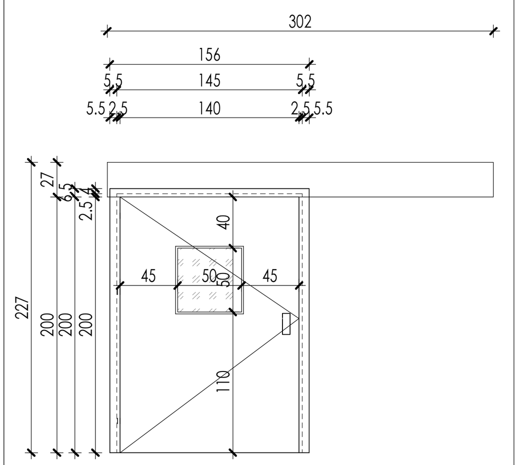		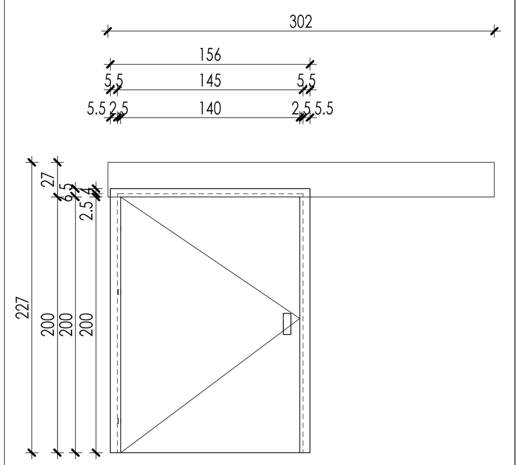		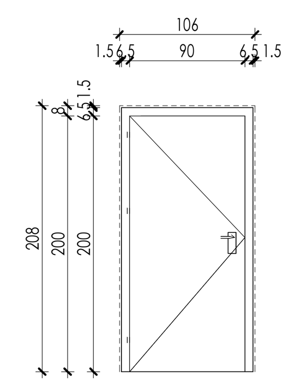		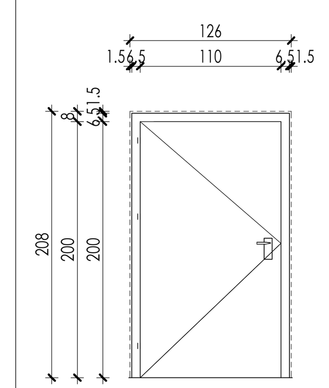		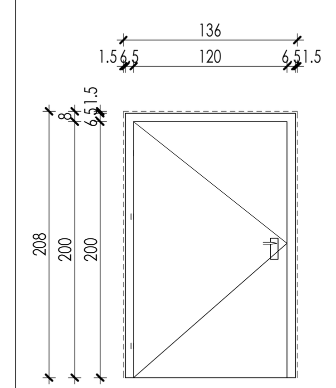		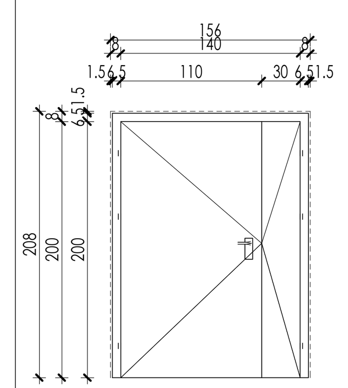		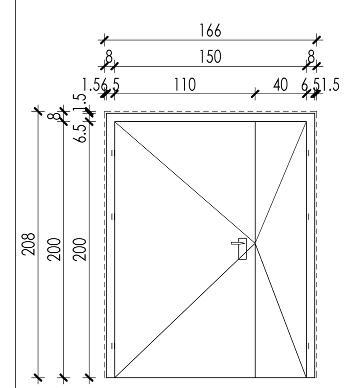		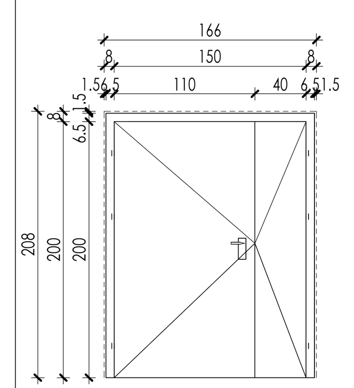	
Nazwa	Drzwi zewnętrzne jednoskrzydłowe przesuwne automatyczne 140x200		Drzwi zewnętrzne jednoskrzydłowe przesuwne 140x200		Drzwi zewnętrzne jednoskrzydłowe stalowe 90x200		Drzwi zewnętrzne jednoskrzydłowe stalowe 110x200		Drzwi zewnętrzne jednoskrzydłowe stalowe KD EI60 120x200		Drzwi zewnętrzne dwuskrzydłowe stalowe KD 140(110+30)x200		Drzwi zewnętrzne dwuskrzydłowe stalowe KD 150(110+40)x200		Drzwi zewnętrzne dwuskrzydłowe stalowe techniczne 150(110+40)x200	
Wysokość przejścia	200.0		200.0		200.0		200.0		200.0		200.0		200.0		200.0	
Szerokość przejścia	140.0		140.0		90.0		110.0		120.0		140.0		150.0		150.0	
Szerokość przejścia - skrzydło czynne	140.0		140.0		90.0		110.0		120.0		110.0		110.0		110.0	
Szerokość przejścia - skrzydło bierne	0.0		0.0		0.0		0.0		0.0		30.0		40.0		40.0	
Wysokość otworu	202.5		202.5		208.0		208.0		208.0		208.0		208.0		208.0	
Szerokość otworu	145		145		106.0		126.0		136.0		156.0		166.0		166.0	
Odporność ogniowa	-		-		-		-		EI60		-		-		-	
Ilość (L/P)	L	P	L	P	L	P	L	P	L	P	L	P	L	P	L	P
B2	0	0	0	0	0	0	0	0	0	0	0	0	0	0	0	0
B1	0	0	0	1	0	1	0	0	1	0	1	0	0	1	0	0
00	1	0	0	0	0	0	0	1	0	0	0	0	0	0	0	0
D1	0	0	0	0	0	0	0	0	0	0	0	0	0	0	1	0
Razem	1	0	0	1	0	1	0	1	1	0	1	0	0	1	1	0
Razem (L + P)	1		1		1		1		1		1		1		1	

UWAGA: W ramach rewizji P01 z dnia 04.03.2025 należy dostosować projektowane instalcje, do naniesionych zmian, na etapie budowy.

Oznaczenie	DZ.T.01		DZ.T.02		DZ.T.03	
	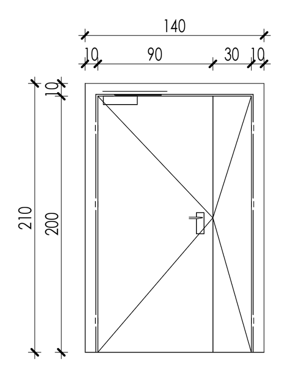		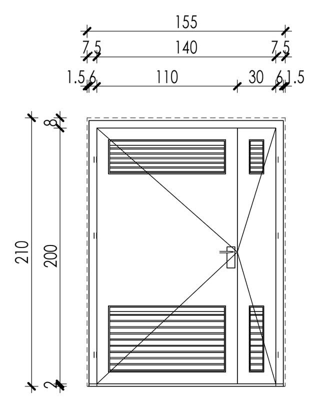		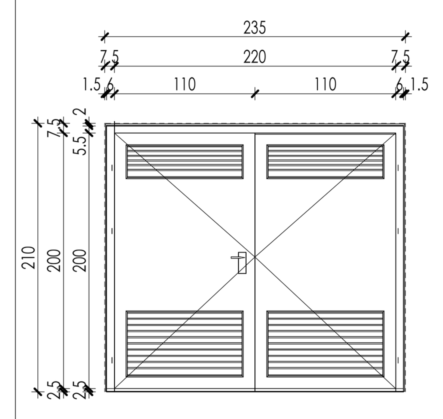	
Nazwa	Drzwi zewnętrzne techniczne do trafostacji dwuskrzydłowe 120(90+30) x200 EI60		Drzwi zewnętrzne techniczne do trafostacji dwuskrzydłowe stalowe 140(110+30)x200		Drzwi zewnętrzne techniczne do trafostacji dwuskrzydłowe stalowe 220(110+110)x200	
Wysokość przejścia	200		200		200.0	
Szerokość przejścia	120		140		220.0	
Szerokość przejścia - skrzydło czynne	90		110		110.0	
Szerokość przejścia - skrzydło bierne	30		30		110.0	
Wysokość otworu	210		210		210	
Szerokość otworu	140		155		235.0	
Odporność ogniowa	EI60		-		-	
Ilość (L/P)	L	P	L	P	L	P
B2	0	0	0	0	0	0
B1	0	0	0	0	0	0
00	0	1	0	3	0	1
D1	0	0	0	0	0	0
Razem	0	1	0	3	0	1
Razem (L + P)	1		3		1	

Zmiana ilości drzwi DZ.F.01 - jedna para na poziomie B1

Oznaczenie	DZ.F.01		DZ.F.02	
	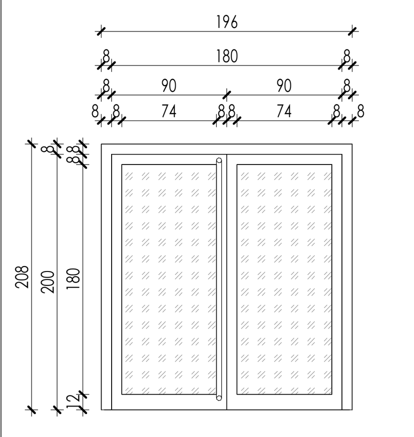		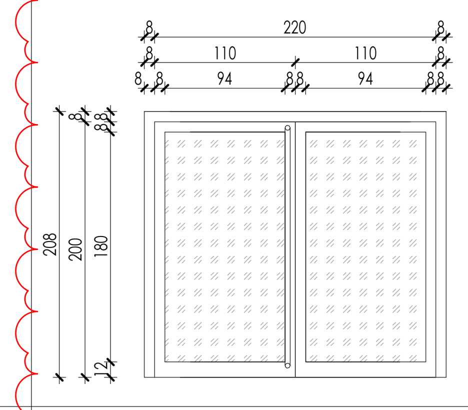	
Nazwa	Drzwi zewnętrzne fasadowe dwuskrzydłowe aluminiowe przeszklone 180(90+90)x200		Drzwi zewnętrzne fasadowe dwuskrzydłowe aluminiowe przeszklone 220(110+110)x200	
Wysokość przejścia	200		200	
Szerokość przejścia	180		220	
Szerokość przejścia - skrzydło	90		110	
Wysokość otworu	zgodnie z systemem ściany kurtynowej		zgodnie z systemem ściany kurtynowej	
Szerokość otworu	zgodnie z systemem ściany kurtynowej		zgodnie z systemem ściany kurtynowej	
Odporność ogniowa	-		-	
Ilość (L/P)	L	P	L	P
B2	0	0	0	0
B1	1	0	0	0
00	0	0	0	1
D1	0	0	0	0
Razem	1	0	0	1
Razem (L + P)	1		1	

Dodanie drzwi zewnętrznych DZ.FZ.02, któe znajdują się na wejściu z poziomu parteru.

AR_ZE_LA_Drzwi zewnętrzne

Symbol	Nazwa	Typ skrzydła	Wykończenie skrzydła	Typ ościeżnicy	Wykończenie ościeżnicy	Typ klamki	Próg	Zamek	Odporność ogniowa	Kontrola dostepu	Samozamykacz	Współczynnik przenikania ciepła U	Uwagi
DZ.A.01	Drzwi zewnętrzne dwuskrzydłowe aluminiowe przeszklone 140(110+30)x200	System profili aluminiowych "ciepłych" z panelami szklanymi	Szkło bezpieczne. Profile malowane proszkowo na kolor jasnoszary. Kolorystyka szczegółowa do uzgodnienia z Projektantem na etapie projektu warsztatowego.	System profili aluminiowych "ciepłych"	Profile malowane proszkowo na kolor jasnoszary. Kolorystyka szczegółowa do uzgodnienia z Projektantem na etapie projektu warsztatowego.	Antaba-klamka U-kształtna,rozeta okrągłą, kolor: stal nierdzewna szlifowana	Bez progu, uszczelka opadająca	Zamek antypaniczny do drzwi ewakuacyjnych		NIE	TAK	U≤1,3 W/m2*K	Drzwi na drodze ewakuacyjnej.
DZ.A.02	Drzwi zewnętrzne dwuskrzydłowe aluminiowe przeszklone KD 140(110+30)x200	System profili aluminiowych "ciepłych" z panelami szklanymi	Szkło bezpieczne. Profile malowane proszkowo na kolor jasnoszary. Kolorystyka szczegółowa do uzgodnienia z Projektantem na etapie projektu warsztatowego.	System profili aluminiowych "ciepłych"	Profile malowane proszkowo na kolor jasnoszary. Kolorystyka szczegółowa do uzgodnienia z Projektantem na etapie projektu warsztatowego.	Antaba-klamka U-kształtna,rozeta okrągłą, kolor: stal nierdzewna szlifowana	Bez progu, uszczelka opadająca	Zamek zapadkowo-ryglowy, zamek elektryczny, elektrozaczep rewersyjny, stal nierdzewna.		TAK	TAK	U≤1,3 W/m2*K	Drzwi na drodze ewakuacyjnej. W przypadku po uruchomienia systemu sygnalizacji pożaru, elektrozaczep zwalnia się, pozwalając na ewakuację.
DZ.A.03	Drzwi zewnętrzne dwuskrzydłowe aluminiowe przeszklone KD EI60 140(110+30)x200	System profili aluminiowych "ciepłych" z panelami szklanymi	Szkło bezpieczne. Profile malowane proszkowo na kolor jasnoszary. Kolorystyka szczegółowa do uzgodnienia z Projektantem na etapie projektu warsztatowego.	System profili aluminiowych "ciepłych"	Profile malowane proszkowo na kolor jasnoszary. Kolorystyka szczegółowa do uzgodnienia z Projektantem na etapie projektu warsztatowego.	Antaba-klamka U-kształtna,rozeta okrągłą, kolor: stal nierdzewna szlifowana	Bez progu, uszczelka opadająca	Zamek zapadkowo-ryglowy przeciwpożarowy, zamek elektryczny, elektrozaczep rewersyjny, stal nierdzewna.	EI60	TAK	TAK	U≤1,3 W/m2*K	Drzwi na drodze ewakuacyjnej. W przypadku po uruchomienia systemu sygnalizacji pożaru, elektrozaczep zwalnia się, pozwalając na ewakuację.
DZ.A.04	Drzwi zewnętrzne dwuskrzydłowe aluminiowe przeszklone KD EI60 140(110+30)x200	System profili aluminiowych "ciepłych" z panelami szklanymi	Szkło bezpieczne. Profile malowane proszkowo na kolor jasnoszary. Kolorystyka szczegółowa do uzgodnienia z Projektantem na etapie projektu warsztatowego.	System profili aluminiowych "ciepłych"	Profile malowane proszkowo na kolor jasnoszary. Kolorystyka szczegółowa do uzgodnienia z Projektantem na etapie projektu warsztatowego.	Antaba-klamka U-kształtna,rozeta okrągłą, kolor: stal nierdzewna szlifowana	Bez progu, uszczelka opadająca	Zamek zapadkowo-ryglowy przeciwpożarowy, zamek elektryczny, elektrozaczep rewersyjny, stal nierdzewna.	EI60	TAK	TAK	U≤1,3 W/m2*K	Drzwi na drodze ewakuacyjnej. W przypadku po uruchomienia systemu sygnalizacji pożaru, elektrozaczep zwalnia się, pozwalając na ewakuację.
DZ.A.05	Drzwi zewnętrzne dwuskrzydłowe aluminiowe przeszklone KD 150(120+30)x250	System profili aluminiowych "ciepłych" z panelami szklanymi	Szkło bezpieczne. Profile malowane proszkowo na kolor drewnopodobny. Kolorystyka szczegółowa do uzgodnienia z Projektantem na etapie projektu warsztatowego.	System profili aluminiowych "ciepłych"	Profile malowane proszkowo na kolor drewnopodobny. Kolorystyka szczegółowa do uzgodnienia z Projektantem na etapie projektu warsztatowego.	Antaba-klamka U-kształtna,rozeta okrągłą, kolor: stal nierdzewna szlifowana	Bez progu, uszczelka opadająca	Zamek zapadkowo-ryglowy, zamek elektryczny, elektrozaczep rewersyjny, stal nierdzewna.		TAK	TAK	U≤1,3 W/m2*K	Drzwi na drodze ewakuacyjnej. W przypadku po uruchomienia systemu sygnalizacji pożaru, elektrozaczep zwalnia się, pozwalając na ewakuację.
DZ.F.01	Drzwi zewnętrzne fasadowe dwuskrzydłowe aluminiowe przeszklone 180(90+90)x200	System profili aluminiowych "ciepłych" z panelami szklanymi	Szkło bezpieczne. Profile malowane proszkowo na kolor jasnoszary. Kolorystyka szczegółowa do uzgodnienia z Projektantem na etapie projektu warsztatowego.	System profili aluminiowych "ciepłych" w systemie fasadowym	Profile malowane proszkowo na kolor jasnoszary, analogiczny do koloru fasady. Kolorystyka szczegółowa do uzgodnienia z Projektantem na etapie projektu warsztatowego.	Antaba-klamka U-kształtna,rozeta okrągłą, kolor: stal nierdzewna szlifowana	Bez progu, uszczelka opadająca	Zamek antypaniczny do drzwi ewakuacyjnych		NIE	NIE	U≤1,3 W/m2*K	Drzwi na drodze ewakuacyjnej. Szerokość ościeżnicy zgodnie z systemem fasady.
DZ.F.02	Drzwi zewnętrzne fasadowe dwuskrzydłowe aluminiowe przeszklone 220(110+110)x200	System profili aluminiowych "ciepłych" z panelami szklanymi	Szkło bezpieczne. Profile malowane proszkowo na kolor jasnoszary. Kolorystyka szczegółowa do uzgodnienia z Projektantem na etapie projektu warsztatowego.	System profili aluminiowych "ciepłych" w systemie fasadowym	Profile malowane proszkowo na kolor jasnoszary, analogiczny do koloru fasady. Kolorystyka szczegółowa do uzgodnienia z Projektantem na etapie projektu warsztatowego.	Antaba-klamka U-kształtna,rozeta okrągłą, kolor: stal nierdzewna szlifowana	Bez progu, uszczelka opadająca	Zamek antypaniczny do drzwi ewakuacyjnych		NIE	NIE	U≤1,3 W/m2*K	Drzwi na drodze ewakuacyjnej. Szerokość ościeżnicy zgodnie z systemem fasady.
DZ.P.01	Drzwi zewnętrzne jednoskrzydłowe przesuwne automatyczne 140x200	Skrzydło stalowe "ciepłe" systemowe przeszklenie skrzydła zgodnie ze schematem	Szkło bezpieczne. Skrzydła malowane proszkowo na kolor jasnoszary. Kolorystyka szczegółowa do uzgodnienia z Projektantem na etapie projektu warsztatowego.	Ościeżnica stalowa systemowa z przekładką termiczną	Profile malowane proszkowo na kolor jasnoszary, analogiczny do koloru fasady. Kolorystyka szczegółowa do uzgodnienia z Projektantem na etapie projektu warsztatowego.	Pochwyty wpuszczane z dwóch stron	Bez progu, uszczelka opadająca	Zamek automatyczny, zintegrowany z systemem drzwi przesuwnych.		NIE	NIE	U≤1,3 W/m2*K	Drzwi automatyczne przesuwne z ciepłej sieni
DZ.P.02	Drzwi zewnętrzne jednoskrzydłowe przesuwne 140x200	Skrzydło stalowe systemowe	Skrzydła malowane proszkowo na kolor jasnoszary. Kolorystyka szczegółowa do uzgodnienia z Projektantem na etapie projektu warsztatowego.	Ościeżnica stalowa systemowa z przekładką termiczną	Profile malowane proszkowo na kolor jasnoszary, analogiczny do koloru fasady. Kolorystyka szczegółowa do uzgodnienia z Projektantem na etapie projektu warsztatowego.	Pochwyty wpuszczane z dwóch stron	Bez progu	Zamek zapadkowo-ryglowy, stal nierdzewna.		NIE	NIE	-	Drzwi przesuwne techniczne w garażu karetek. Otwieranie ręczne.
DZ.S.01	Drzwi zewnętrzne jednoskrzydłowe stalowe 90x200	Skrzydła płaszczowe z blachy ocynkowanej wypełnione płytą PU	Skrzydła malowane proszkowo na kolor jasnoszary. Kolorystyka szczegółowa do uzgodnienia z Projektantem na etapie projektu warsztatowego.	Ościeżnica stalowa wewnętrzna z przekładką termiczną	Ościeżnica malowana proszkowo na kolor jasnoszary, analogiczny do koloru fasady. Kolorystyka szczegółowa do uzgodnienia z Projektantem na etapie projektu warsztatowego.	Klamka-klamka, klamki U-kształtne,rozeta okrągłą, kolor: stal nierdzewna szlifowana	Bez progu, uszczelka opadająca	Zamek zapadkowo-ryglowy, stal nierdzewna.		NIE	TAK	U≤1,3 W/m2*K	Drzwi techniczne do garażu karetek.
DZ.S.02	Drzwi zewnętrzne jednoskrzydłowe stalowe 110x200	Skrzydła płaszczowe z blachy ocynkowanej wypełnione płytą PU	Skrzydła malowane proszkowo na kolor jasnoszary. Kolorystyka szczegółowa do uzgodnienia z Projektantem na etapie projektu warsztatowego.	Ościeżnica stalowa wewnętrzna z przekładką termiczną	Profile malowane proszkowo na kolor jasnoszary, analogiczny do koloru fasady. Kolorystyka szczegółowa do uzgodnienia z Projektantem na etapie projektu warsztatowego.	Klamka-klamka, klamki U-kształtne,rozeta okrągłą, kolor: stal nierdzewna szlifowana	Bez progu, uszczelka opadająca	Zamek zapadkowo-ryglowy, stal nierdzewna.		NIE	NIE	U≤1,3 W/m2*K	Drzwi pomieszczenia dekontaminacji z ciepłej sieni
DZ.S.03	Drzwi zewnętrzne jednoskrzydłowe stalowe KD EI60 120x200	Skrzydła płaszczowe z blachy ocynkowanej wypełnione płytą PU	Skrzydła malowane proszkowo na kolor jasnoszary. Kolorystyka szczegółowa do uzgodnienia z Projektantem na etapie projektu warsztatowego.	Ościeżnica stalowa wewnętrzna ognioodporna z przekładką termiczną	Ościeżnica malowana proszkowo na kolor jasnoszary, analogiczny do koloru fasady. Kolorystyka szczegółowa do uzgodnienia z Projektantem na etapie projektu warsztatowego.	Gałka-klamka, przeciwpożarowa, U-kształtna,rozeta okrągła, kolor: stal nierdzewna szlifowana	Bez progu, uszczelka opadająca	Zamek zapadkowo-ryglowy przeciwpożarowy, zamek elektryczny, elektrozaczep rewersyjny, stal nierdzewna.	EI60	TAK	TAK	U≤1,3 W/m2*K	Drzwi techniczne do magazynu zewnętrznego.
DZ.S.04	Drzwi zewnętrzne dwuskrzydłowe stalowe KD 140(110+30)x200	Skrzydła płaszczowe z blachy ocynkowanej wypełnione płytą PU	Skrzydła malowane proszkowo na kolor jasnoszary. Kolorystyka szczegółowa do uzgodnienia z Projektantem na etapie projektu warsztatowego.	Ościeżnica stalowa wewnętrzna z przekładką termiczną	Ościeżnica malowana proszkowo na kolor jasnoszary, analogiczny do koloru fasady. Kolorystyka szczegółowa do uzgodnienia z Projektantem na etapie projektu warsztatowego.	Gałka-klamka U-kształtna,rozeta okrągłą, kolor: stal nierdzewna szlifowana	Bez progu, uszczelka opadająca	Zamek zapadkowo-ryglowy, zamek elektryczny, elektrozaczep rewersyjny, stal nierdzewna.		TAK	TAK	U≤1,3 W/m2*K	Drzwi techniczne do serwerowni.
DZ.S.05	Drzwi zewnętrzne dwuskrzydłowe stalowe KD 150(110+40)x200	Skrzydła płaszczowe z blachy ocynkowanej wypełnione płytą PU	Skrzydła malowane proszkowo na kolor jasnoszary. Kolorystyka szczegółowa do uzgodnienia z Projektantem na etapie projektu warsztatowego.	Ościeżnica stalowa wewnętrzna z przekładką termiczną	Ościeżnica malowana proszkowo na kolor jasnoszary, analogiczny do koloru fasady. Kolorystyka szczegółowa do uzgodnienia z Projektantem na etapie projektu warsztatowego.	Antaba-klamka U-kształtna,rozeta okrągłą, kolor: stal nierdzewna szlifowana	Bez progu, uszczelka opadająca	Zamek zapadkowo-ryglowy, zamek elektryczny, elektrozaczep rewersyjny, stal nierdzewna.		TAK	TAK	U≤1,3 W/m2*K	Drzwi na drodze ewakuacyjnej. W przypadku po uruchomienia systemu sygnalizacji pożaru, elektrozaczep zwalnia się, pozwalając na ewakuację.
DZ.S.06	Drzwi zewnętrzne dwuskrzydłowe stalowe 150(110+40)x200	Skrzydła płaszczowe z blachy ocynkowanej wypełnione płytą PU	Skrzydła malowane proszkowo na kolor jasnoszary. Kolorystyka szczegółowa do uzgodnienia z Projektantem na etapie projektu warsztatowego.	Ościeżnica stalowa wewnętrzna z przekładką termiczną	Ościeżnica malowana proszkowo na kolor jasnoszary, analogiczny do koloru fasady. Kolorystyka szczegółowa do uzgodnienia z Projektantem na etapie projektu warsztatowego.	Klamka-klamka, klamki U-kształtne,rozeta okrągłą, kolor: stal nierdzewna szlifowana	Bez progu, uszczelka opadająca	Zamek zapadkowo-ryglowy, stal nierdzewna.		NIE	TAK	U≤1,3 W/m2*K	Drzwi techniczne na dachu
DZ.T.01	Drzwi zewnętrzne dwuskrzydłowe 120 (90+30) x 200 EI60								EI60	NIE			Drzwi techniczne do trafostacji
DZ.T.02	Drzwi zewnętrzne dwuskrzydłowe stalowe 140(110+30)x200	Skrzydła płaszczowe z blachy ocynkowanej wypełnione płytą PU. Na skrzydłach kraty wentylacyjne zgodnie ze schematem.	Skrzydła malowane proszkowo na kolor jasnoszary. Kolorystyka szczegółowa do uzgodnienia z Projektantem na etapie projektu warsztatowego.	Ościeżnica stalowa wewnętrzna z przekładką termiczną	Ościeżnica malowana proszkowo na kolor jasnoszary, analogiczny do koloru fasady. Kolorystyka szczegółowa do uzgodnienia z Projektantem na etapie projektu warsztatowego.	Klamka-klamka, klamki U-kształtne,rozeta okrągłą, kolor: stal nierdzewna szlifowana				NIE			Drzwi techniczne trafostacji
DZ.T.03	Drzwi zewnętrzne dwuskrzydłowe stalowe 220(110+110)x200	Skrzydła płaszczowe z blachy ocynkowanej wypełnione płytą PU. Na skrzydłach kraty wentylacyjne zgodnie ze schematem.	Skrzydła malowane proszkowo na kolor jasnoszary. Kolorystyka szczegółowa do uzgodnienia z Projektantem na etapie projektu warsztatowego.	Ościeżnica stalowa wewnętrzna z przekładką termiczną	Ościeżnica malowana proszkowo na kolor jasnoszary, analogiczny do koloru fasady. Kolorystyka szczegółowa do uzgodnienia z Projektantem na etapie projektu warsztatowego.	Klamka-klamka, klamki U-kształtne,rozeta okrągłą, kolor: stal nierdzewna szlifowana				NIE			Drzwi techniczne trafostacji

Dodanie drzwi zewnętrznych DZ.FZ.02, które znajdują się na wejściu z poziomu parteru.

Uwagi:
1. Wykonawca zobowiązany jest dokładnie zapoznać się z projektem i warunkami istniejącymi na placu budowy. Przed przystąpieniem do robót budowlanych oraz wykończeniowych wszystkie wymiary należy bezwzględnie sprawdzić na budowie. W przypadku niezgodności należy skonsultować się z projektantem pełniącym nadzór autorski.
2. Rysunki należy rozpatrywać łącznie z częścią opisową dokumentacji architektonicznej oraz z projektami branżowymi. Wymiary elementów konstrukcyjnych, przebieg instalacji i lokalizacja urządzeń z nimi związanych należy weryfikować według opracowań branżowych.
3. W przypadku jakichkolwiek wątpliwości dotyczących rozwiązań przyjętych w dokumentacji, rozbieżności pomiędzy częścią rysunkową i opisową należy konsultować się z projektantem pełniącym nadzór autorski.
4. Wszystkie elementy ruchome, elementy wyposażenia, w szczególności elementy stolarki i ślusarki okiennej i drzwiowej, obwodów instalacji należy zamawiać i wykonywać/ montować na podstawie zweryfikowanych obmiarów rzeczywistych wykonanych na obiekcie.
5. Wymiary na rysunkach podano z uwzględnieniem grubości tynków wewnętrznych i okładzin. Pomiar powierzchni użytkowej pomieszczeń podano w świetle wykończonych ścian. Rzędne na rysunkach podano względem poziomu +/- 0,00 budynku.
6. Wymiary oraz lokalizację przebić i innych elementów instalacyjnych należy sprawdzić z projektami branż instalacyjnych. Jeśli otwory występują w ścianach żelbetowych i w stropach, należy je sprawdzić również z projektem konstrukcji.
7. Oznaczenia odporności ogniowej przegród i zamknięć otworów należy rozpatrywać łącznie ze schematami stref pożarowych oraz opisem warunków ochrony przeciwpożarowej.
8. Nie należy odmierzać wymiarów z rysunku ani używać go jako szablonu.
9. Dopuszcza się zastosowanie materiałów zamiennych pod warunkiem, że posiadają one cechy nie gorsze jakościowo i technicznie od wskazanych w projekcie, a także pod warunkiem uzyskania zgody projektanta pełniącego nadzór autorski.
10. Wszystkie roboty należy wykonywać zgodnie z Polskimi Normami, „Warunkami technicznymi wykonania i odbioru robót budowlano-montażowych" opracowanymi przez Instytut Techniki Budowlanej oraz zasadami wiedzy i sztuki budowlanej.
11. Wszelkie użyte do budowy materiały wskazane w projekcie, rozwiązania techniczne i urządzenia muszą odpowiadać normom bezpieczeństwa ppoż i bhp, posiadać odpowiednie atesty i aprobaty techniczne do stosowania w budownictwie.
12. W zakresie wyspecyfikowanych robót należy uwzględnić całość prac związanych z ich wykonaniem niezbędnych z punktu widzenia sztuki budowlanej, dającej gwarancję prawidłowego wykonania, nawet jeśli nie zostały one szczegółowo przedstawione w dokumentacji.
13. Brak wyspecyfikowania na rysunku technicznym elementu, którego zastosowanie wynika ze znanych lub powszechnie przyjętych rozwiązań w zakresie sztuki budowlanej nie zwalnia wykonawcy z konieczności skalkulowania i zastosowania takiego elementu.

Przedmiotowy projekt jest chroniony prawem autorskim zgodnie z Ustawą z dnia 4 lutego 1994 r. o prawie autorskim i prawach pokrewnych

Schemat sytuacyjny

Inwestor
Specjalistyczny Szpital Wojewódzki w Ciechanowie
ul. Powstańców Wielkopolskich 2, 06-400 Ciechanów

Projektant generalny / Architektura
Graph'it sp. z o.o.
ul. Stępińska 22/30/424
00-739 Warszawa
www.graphit.pl

Nazwa inwestycji
ROZBUDOWA I PRZEBUDOWA SOR w Specjalistycznym Szpitalu Wojewódzkim w Ciechanowie

Adres inwestycji
ul. Powstańców Wielkopolskich 2
06-400 Ciechanów

Branża projektowa	Etap projektu
Architektura	**Projekt wykonawczy**

Projektant
mgr inż. arch. Kamila Miryn
nr upr.30/PDOKK/2018
Projektant
mgr inż. arch. Katarzyna Malinowska
MA/021/22
Projektant

Sprawdzający
mgr inż. arch. Gabriela Polewczyk
nr upr.30/LOOKK/2021
Opracowanie
Jakub Waszkowski, Amelia Muskała
Alicja Kaczanowska, Olivia Kłosowska
Natalia Szewczyk, Radosław Niedzielski

Nazwa rysunku	Strefa
Zestawienie drzwi zewnętrznych	**ZA**

Rewizja	Skala	Format wydruku	Data wydania
2025-03-04 : P01	1 : 50	A2+ (1164x420)	20/09/24

Numer dokumentu

Numer projektu	Etap	Podmiot	Branża	Strefa	Typ	Poziom	Numer rysunku	Rewizja
24008	PW	GPH	AR	ZA	ZE	LA	5130	P01